DESCRIPTION • DESCRIZIONE

1

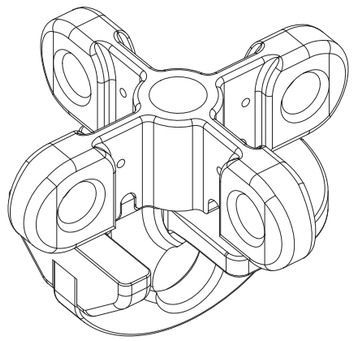

EN: 629.402 ZAZA2 SWIVEL (Fig. 1) is an interlocking device used as a protection against falling from a height, with a single anchor point and four single lifeline attachment points, conform to EN 15567-1:15, suitable to be installed in permanent and mobile ropes courses.

IT - 629.402 chiamato **ZAZA2 SWIVEL** (Fig. 1) è un dispositivo inter-bloccante utilizzato per la protezione da cadute dall'alto, con un singolo punto di ancoraggio e quattro punti di attacco alla linea vita, conforme allo EN 15567-1:15.

FR: 629.402 ZAZA2 SWIVEL (Fig. 1) est un dispositif d'interverrouillage servant de protection contre les chutes en hauteur, avec un seul point d'ancrage et quatre points d'attache de ligne de vie, conforme à la norme EN 15567-1:15, adapté à une installation dans des parcours acrobatiques en hauteur permanents et mobiles.

DE: 629.402 ZAZA2 SWIVEL (Abb. 1) ist ein Wirbel gemäß EN 15567-1:15 mit einem einzelnen Verankerungspunkt und vier einzelnen Rettungsleinen-Befestigungspunkten, der als Absturzsicherung dient und sich für die Installation in kontinuierlichen und Fixseilverläufen eignet.

DESCRIPTION • BESCHREIBUNG

ZAZA2 SWIVEL

629.402

www.kong.it

Stáhněte si překlad ve vašem jazyce - Laden Sie die Übersetzung in Ihrer Sprache herunter - Download the translation in your language - Bájate la traducción en tu idioma - Télécharger la traduction dans vostre langue - Scarica la traduzione nella tua lingua - Download de vertaling in je eigen taal - Pobierz tłumaczenie w twoim języku - Faça o download da tradução no seu idioma - Скачайте перевод на ваш язык - 下载您语言版本的手册

KONG s.p.a.
Via XXV Aprile, 4 - (zona industriale)
I - 23804 MONTE MARENZO (LC) - ITALY
Tel +39 0341630506 - Fax +39 0341641550 - info@kong.it

ZZV05568 rev.0

NOMENCLATURE • NOMENCLATURA

2

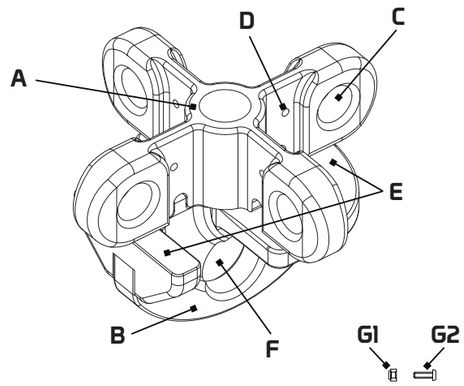

EN: (A) Cross in aluminium alloy, (B) Selector in aluminium alloy, (C) Lifeline attachment point, (D) Bolt hole, (E) Anti-detaching plate in aluminium alloy, (F) MCD attachment point, (G1) Bolt nut and (G2) Bolt screw in stainless steel.

IT: (A) Croce in lega di alluminio, (B) Selettore in lega di alluminio, (C) punto di attacco della linea vita, (D) Foro per il bullone, (E) Piastra anti-disconnessione in lega di alluminio, (F) Punto di attacco per MCD, (G1) Vite del bullone e (G2) Dado del bullone in acciaio inossidabile.

FR: (A) Croix en alliage d'aluminium, (B) sélecteur en alliage d'aluminium, (C) point d'attache de ligne de vie, (D) trou de boulon, (E) plaque anti-détachement en alliage d'aluminium, (F) point d'attache MCD, (G1) écrou de boulon et (G2) vis en acier inoxydable.

DE: (A) Kreuz aus Alulegierung, (B) Schalterplatte aus Alulegierung, (C) Rettungsleinen-Befestigungspunkt, (D) Rückenloch, (E) Sicherungsplatte aus Alulegierung, (F) MCD Befestigungspunkt, (G1) Schraubenmutter und (G2) Schraubenbolzen aus rostfreiem Edelstahl.

NOMENCLATURE • TERMINOLOGIE

3

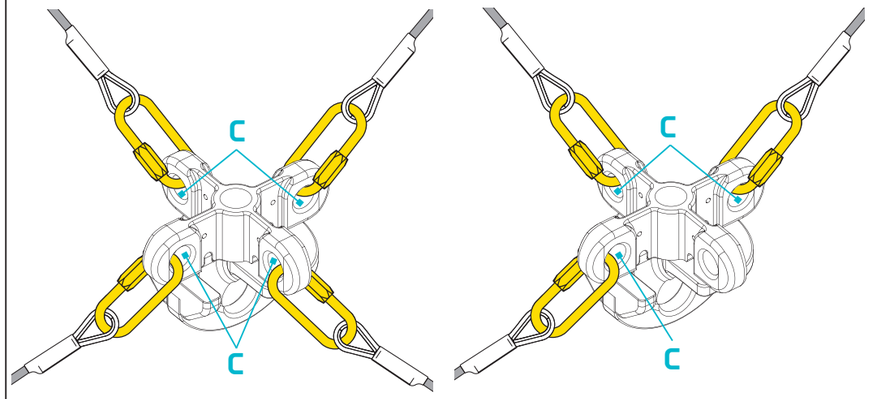

4

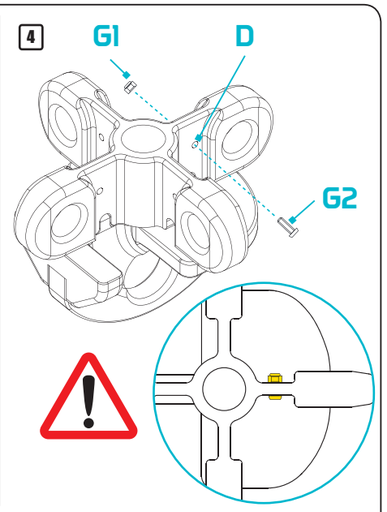

5

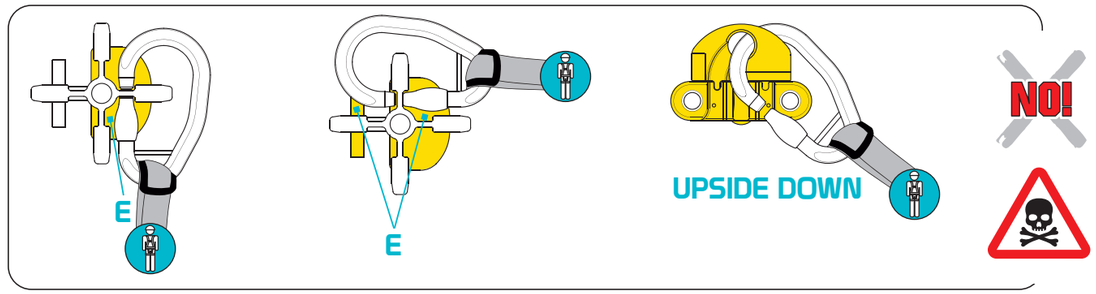

6

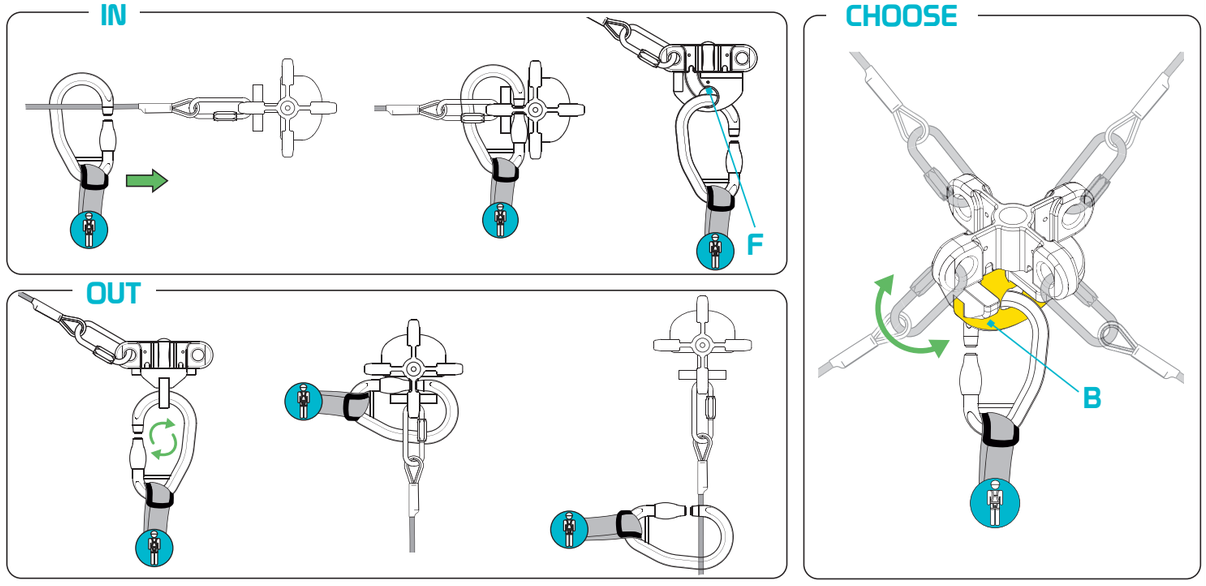

7

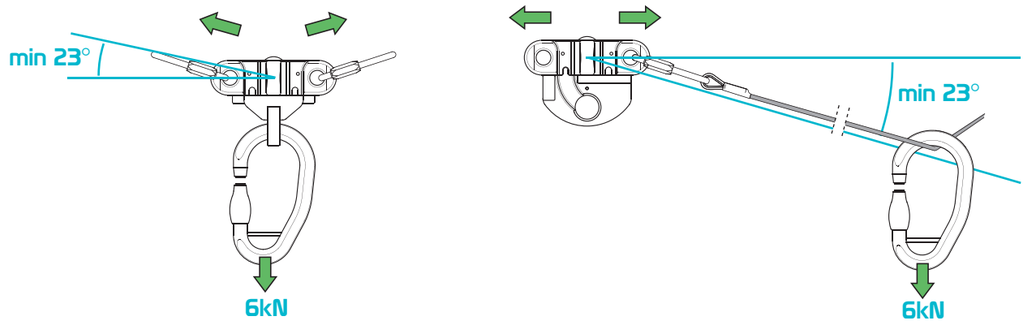

EN — Master text: ITALIAN

8 – SPECIFIC INFORMATION

Fig. 3 - Proper installation of the device.
Fig. 4 - How to insert the blocking bolt (G) in the free attachment point (C).
Fig. 5 - Example of incorrect and dangerous use.
Fig. 6 - Example of correct use.
Fig. 7 - Load transmission with the minimum required sag (23°) and the maximum allowable loads.

Important, this device must be installed:
- Avoiding rigid fixing;
- By competent people;
- Foreseeing every possible situation;
- According to standard EN15567-1:15;
- Then verified by calculation or testing;
- Using suitable and compatible quick links;
- This devices must be used only with mobile connecting devices ZAZA2 series and or K3 series;
- The device should only be used as protective equipment against falls from a height and not to lift materials;
- It is recommended that the anchor device is marked with the date of the installation and of the last inspection carried out;
- If the marking of the anchor device is not visible after installation, is necessary to copy it on a sign to be applied in the immediate proximity;
- Inserting the blocking bolt (G) when attached to 3 lifelines, to avoid the detachment of users from the lifeline caused by the free attachment point (C);
- After checking carefully the suitability of the structure and the fixing points as a function of load transmitted from the device during use and its direction of application.

Warning, beware of death:
- The minimum required deflection is 23°;
- The anchorage points must comply with regulations enforced;
- When attached to 3 lifelines not inserting the blockin bolt (G) can be fatal;
- The maximum allowable user load applied to the lifelines attached to this device and to the device itself is 6kN;
- The user has to be equipped with suitable devices (eg. Energy absorbers) that protects from dynamic forces exerted on the user during the arrest of a fall to a maximum of 6 kN.

Note: The installer of the devices, when set as required for the devices EN 15567-1 must issue to the client the installation documentation, signed by the same, containing at least the following information: address and location of the installation, the name and address of the company that performed the installation, the name of the person in charge of the installation, the identification of the device, methods and data relating to the fixing system, the schematic plan of installation to display to the users. This documentation must be kept by the purchaser for recording subsequent inspections of the anchor device.

9 - PRE AND POST USE CONTROLS

Before and after use make sure that the device is in efficient condition and working properly, particularly check:
- is suitable for the use you intend to make of it;
- wear and deformation are less than 5% of the initial sizes;
- does not presents signs of cracks;
- markings are still readable.

IT

8 – INFORMAZIONI SPECIFICHE

Fig. 3 – Corretta installazione del dispositivo.
Fig. 4 – Come inserire il bullone di blocco (G) al punto di attacco (C) libero.
Fig. 5 – Esempio di uso errato e pericoloso.
Fig. 6 – Esempio di uso corretto.
Fig. 7 – Trasmissione del carico con la freccia minima consentita (23°) e il massimo carico permesso.

Importante:
- Questo dispositivo deve essere installato:
- Evitando fissaggi rigidi;
- Da persone competenti;
- Prevedendo ogni possible situazione;
- In accordo allo standard EN15567-1:15;
- Poi verificato da calcoli o test;
- Utilizzando maglie rapide adatte e compatibili;
- Inserendo il bullone di bloccaggio (G) quando collegato a solo 3 linee vita, per evitare la disconnessione degli utilizzatori causata dal punto di attacco (C) libero;
- Dopo aver attentamente valutato l'adeguatezza della struttura e dei punti di fissaggio in funzione della direzione e del carico trasmesso dal dispositivo durante l'uso;
- Questo dispositivo deve essere utilizzato solo con dispositive di connessione mobili della serie ZAZA2 oppure K3;
- Il dispositivo dovrebbe essere utilizzato solo come equipaggiamento protettivo contro cadute dall'alto e non per sollevare materiali;
- È raccomandabile marcare il dispositivo con la data di installazione e con l'ultima ispezione effettuata;
- Se la marcatura del dispositivo non è visibile a seguito dell'installazione, è necessario riportarla su una targa nelle immediate vicinanze;

Attenzione, pericolo di morte:
- La minima freccia consentita è di 23°;
- I punti di ancoraggio devono essere conformi alle norme vigenti;
- Quando il dispositivo è connesso a 3 linee vita, non inserire il bullone di bloccaggio (G) può essere fatale;
- Il massimo carico utilizzatore applicato alle linee vita connesse a questo dispositivo e al dispositivo stesso è 6kN;
- L'utilizzatore deve essere equipaggiato con dispositivi adatti (es. dissipatori di energia) che proteggano che proteggano da forze di impatto maggiori di 6 kN che si possono creare durante l'arresto di una caduta,

Nota: l'installatore dei dispositivi di ancoraggio, quando fissati come previsto per i dispositivi EN 795 e EN 15567-1, deve rilasciare al committente la documentazione di installazione, sottoscritta dallo stesso, che contenga almeno le seguenti informazioni: indirizzo e luogo dell'installazione, il nome ed indirizzo dell'azienda che ha eseguito l'installazione, il nome della persona incaricata dell'installazione, l'identificazione del dispositivo di ancoraggio, le modalità e i dati relativi al fissaggio, il piano schematico di installazione da esporre agli utenti. Tale documentazione deve essere conservata dal committente per registrare le successive ispezioni del dispositivo di ancoraggio.

9 – CONTROLLI PRE E POST USO

Prima e dopo l'uso assicurarsi che il dispositivo sia in condizioni efficienti e funzioni correttamente, in particolare controllare che:
- sia idoneo all'uso cui lo volete destinare;
- usura e deformazioni siano minori del 5% della misura iniziale;
- non presenti segni di cricche o di usura;
- le marcature siano ancora leggibili.

FR — Teste de référence: ITALIENNE

8 – INFORMATIONS SPÉCIFIQUES

Fig. 3 - Installation correcte de l'appareil.
Fig. 4 - Méthode d'insertion du boulon de blocage (G) dans le point d'attache libre (C).
Fig. 5 - Exemple d'utilisation incorrecte et dangereuse.
Fig. 6 - Exemple d'utilisation correcte.
Fig. 7 - Transmission de charge avec l'affaissement minimal requis (23 °) et la charge maximale admissible.

Il est **important** que ce dispositif soit installé:
- en évitant les fixations rigides;
- par des personnes compétentes;
- en prévoyant toutes situations possibles ;
- selon la norme EN15567-1:15;
- puis contrôlé par calcul ou test;
- à l'aides d'attaches rapides appropriées et compatibles;
- en insérant le boulon de blocage (G) lorsqu'il est attaché à 3 lignes de vie, pour éviter le détachement des utilisateurs de la ligne de vie causé par le point d'attache libre (C);
- après avoir soigneusement vérifié l'adéquation de la structure et des points de fixation en fonction de la charge transmise par l'appareil pendant l'utilisation et de son sens d'application.
- ce dispositif doit être utilisé uniquement avec des dispositifs de raccordements mobiles séries ZAZA2 et/ou K3;
- ce dispositif doit être utilisé uniquement comme équipement de protection contre les chutes en hauteur et non pour le levage de matériel;
- il est recommandé que le dispositif d'ancrage porte des dates d'installation et de dernière inspection effectuée;
- si le marquage du dispositif d'ancrage n'est pas visible après l'installation, il est nécessaire de le copier sur un panneau à placer dans la proximité immédiate;

Attention, danger de mort:
- le fléchissement minimal requis est de 23°;
- les points d'ancrage doivent être conformes à la réglementation en vigueur;
- lorsque le dispositif est attaché à 3 lignes de vie, l'absence d'insertion du boulon de blocage (G) constitue un danger de mort;
- la charge utilisateur maximale autorisée appliquée aux lignes de vie attachées à ce dispositif et au dispositif même est de 6kN;
- L'utilisateur doit être équipé de dispositifs appropriés (p. ex. absorbeurs d'énergie) qui protègent contre les forces dynamiques exercées sur celui-ci lors de l'arrêt d'une chute à 6 kN maximum.

Remarque: L'installateur des dispositifs, lorsque cela est requis pour les dispositifs EN 15567-1, doit remettre au client la documentation d'installation, signée par ce dernier. Cette documentation doit contenir au moins les informations suivantes : adresse et emplacement de l'installation, nom et adresse de la société qui a réalisé l'installation, nom de la personne chargée de l'installation, identification du dispositif, méthodes et données relatives au système de fixation, plan schématique de l'installation à afficher à l'attention des utilisateurs. L'acheteur doit conserver cette documentation pour pouvoir y inscrire les inspections ultérieures du dispositif d'ancrage.

9 - CONTRÔLES AVANT ET APRÈS UTILISATION

Avant et après utilisation, s'assurer que le dispositif est en bon état et fonctionne correctement. En particulier, vérifier que:
- le dispositif est convient à l'utilisation prévue;
- l'usure et la déformation représentent moins de 5 % des tailles initiales;
- le dispositif ne présente pas de traces de fissures;
- les marquages sont toujours lisibles.

DE — Referenztext: ITALIENISCH

8 – SPEZIFISCHE ANGABEN

Abb. 3 - Ordnungsgemäße Installation des Geräts.
Abb. 4 - Wie man den Blockierbolzen (G) am freien Befestigungspunkt (C) einführt.
Abb. 5 - Beispiel für eine falsche und gefährliche Anwendung.
Abb. 6 - Beispiel für eine korrekte Anwendung.
Abb. 7 - Lastübertragung mit dem erforderlichen Mindestdurchhang (23°) und den zulässigen Höchstlasten.

Bei der Installation dieses Geräts ist **zu beachten**:
- Keine starren Befestigungen benutzen;
- Fachmänner mit der Installation beauftragen;
- Alle möglichen Situationen berücksichtigen;
- Die Vorgaben in der Norm EN15567-1:15 beachten;
- Kontrollberechnungen oder Tests durchführen;
- Geeignete und kompatible Schnellanschlüsse benutzen;
- Auf dem Verankerungsvorrichtung muss das Datum der Installation und der letzten durchgeführten Inspektion vermerkt sein;
- Wenn die Markierung des Verankerungsvorrichtung nach der Installation nicht sichtbar ist, muss sie auf ein Etikett kopiert werden, das direkt daneben befestigt wird;
- Dieses Gerät darf nur mit mobilen Anschlussvorrichtungen der Serie ZAZA2 oder K3 benutzt werden;
- Das Gerät darf nur als Absturzsicherung und nicht zum Heben von Material benutzt werden;
- Den Blockierbolzen (G) einführen, wenn 3 Rettungsleinen befestigt sind, um zu vermeiden, damit kein freier Befestigungspunkt (C) auftritt, wenn sich Benutzer von der Rettungsleine lösen;
- Sorgsam die Eignung der Struktur und der Befestigungspunkte für die Last prüfen, die vom Gerät während der Anwendung und in ihrer Anwendungsrichtung übertragen wird.

Achtung, Todesgefahr!
- Die erforderliche Mindestbiegung beträgt 23°
- Die Verankerungspunkte müssen den geltenden Vorschriften entsprechen
- Wenn der Blockierbolzen (G) bei 3 befestigten Rettungsleinen nicht eingeführt wird, kann dies tödliche Folgen haben
- An der Rettungsleine, die am Gerät befestigt wird, und am Gerät selbst ist eine Benutzerlast von maximal 6 kN zulässig
- Der Benutzer muss mit geeigneten Vorrichtungen (z.B. Energieabsorbern) ausgerüstet sein, die ihn vor den dynamischen Kräften schützen, denen der Benutzer während dem Halt eines Falls von maximal 6 kN ausgesetzt ist.

Anmerkungen: Sofern für konforme Geräte nach EN 15567-1 gefordert, muss der Installateur der Vorrichtungen dem Kunden die von ihm unterfertigten Installationsunterlagen mit den folgenden Mindestangaben übergeben: Adresse und Ort der Installation, Name und Adresse des Unternehmens, das die Installation vorgenommen hat, Name des Installateurs, Identifizierung des Geräts, Methoden und Angaben über das Befestigungssystem, Kontrollschema der Installation für die Benutzer. Diese Unterlagen müssen vom Käufer für spätere Registrierungen von Inspektionen am Verankerungsvorrichtung aufbewahrt werden

9 - KONTROLLEN VOR UND NACH DER ANWENDUNG

Vor und nach der Anwendung sicherstellen, dass das Gerät effizient und funktionstüchtig ist. Es muss vor allem kontrolliert werden, dass:
- es sich für die vorgesehene Anwendung eignet;
- sich die anfängliche Größen nicht mehr als 5% abgenutzt oder verformt haben;
- keine Rissanzeichen vorhanden sind;
- die Markierungen noch lesbar sind.

CERTIFIED BY • CERTIFICATO DA

NB n° 0123
TÜV SÜD Product Service GmbH
Daimlerstraße 11
85748 Garching - Germany

Download the declarance of conformity at:
Scarica la dichiarazione di conformità a :
Télécharger la déclaration de conformité à:
Laden Sie die Konformitätserlärung herunter zu:

www.kong.it/conformity

CERTIFIÉ PAR • ZERTIFIZIERT VON

MARKING • MARCATURA

EN15567-1:15

Tested according to EN15567-1:2015
Testato secondo EN15567-1:2015
Testé selon EN15567-1: 2015
Geprüft nach EN15567-1: 2015

1 x

Maximum number of simultaneous users allowed
Numero massimo consentito di utilizzatori simultanei
Nombre maximum d'utilisateurs simultanés autorisés
Maximale Anzahl gleichzeitiger Benutzer erlaubt

SAG > 23°

Minimum required deflection of the lifelines
Freccia minima della linea vita richiesta
Flèche minimale requise de la ligne de vie
Minimale erforderliche Auslenkung der Lebensadern

MARKIERUNG • MARQUAGE

COUDOU PRO

Créateur de Solutions !

TECHNICAL SHEET : 2019-01-28 Eng

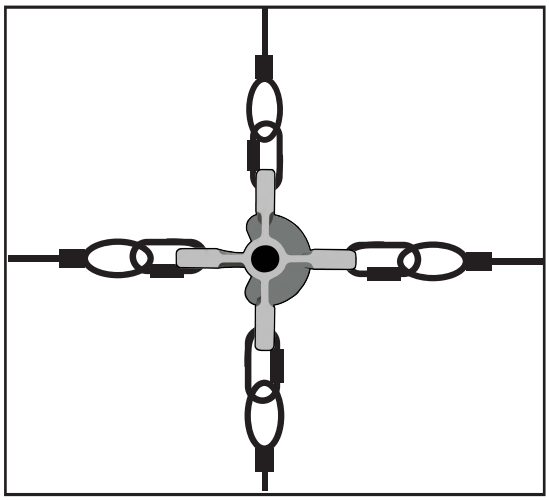

ZAZA2 SWIVEL

4 WAYS ROTATING SWITCHING PLATE

ADVANTAGES

- Escape
- Diversion
- Overtaking

kN

CT/WLL 6kN

SAFETY CABLE

ø 12

or 1/2"

STEEL

GO 10/LO

7/16

WLL:1000 Kg

EN 15567-1

EN 13411 - 1/7

STANDARDS

ALLOY

=

x 3/4

GO 10/LO

7/16

WLL:1000 Kg

NO! Zipline

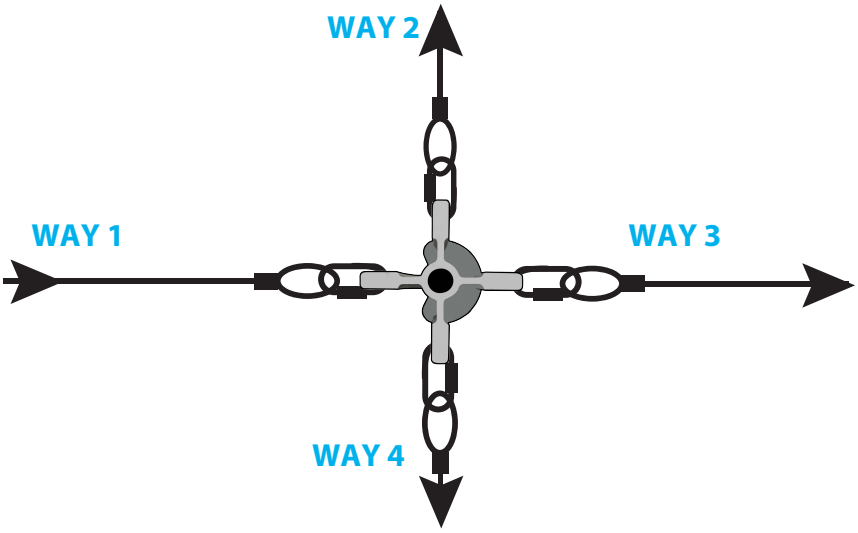

EN15567-1

EN13411-3

STANDARDS

ACCT

CRIMPER

x130 kN

Opération 1

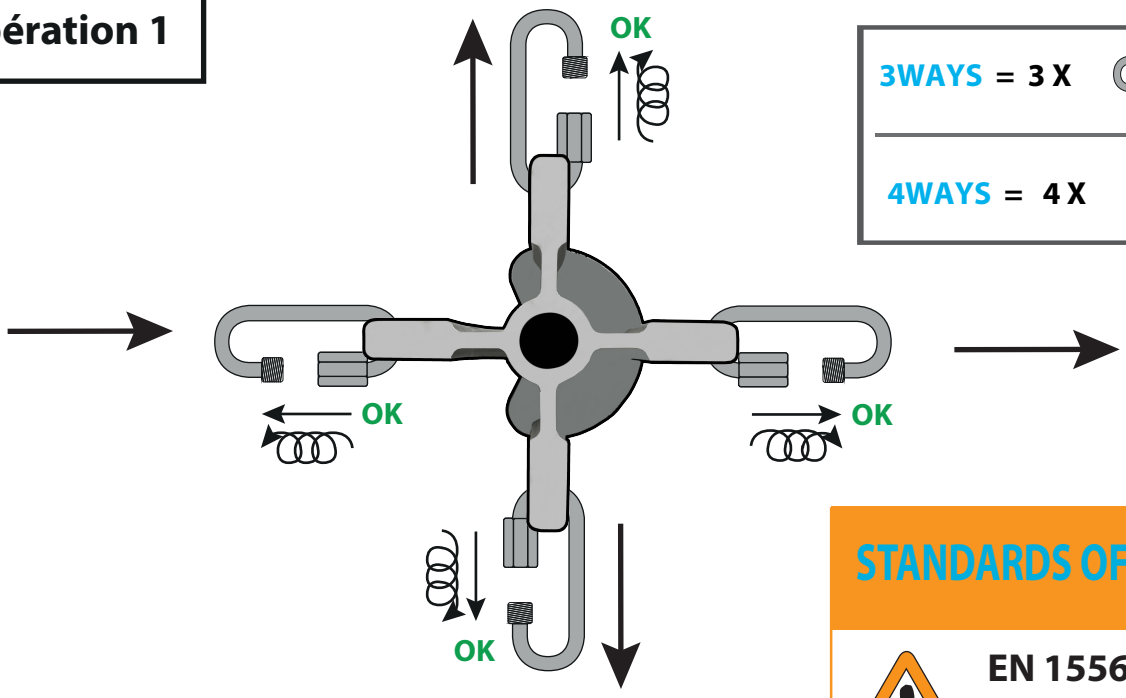

3WAYS = 3 X +

4WAYS = 4 X

STANDARDS OF ASSEMBLY

EN 15567-1
EN13411-1/7
STANDARDS -ACCT

Opération 2

ASSEMBLY COMBINATION

NON CONTRACTUAL EXAMPLE

● **EXAMPLE 1 : 4 WAYS**

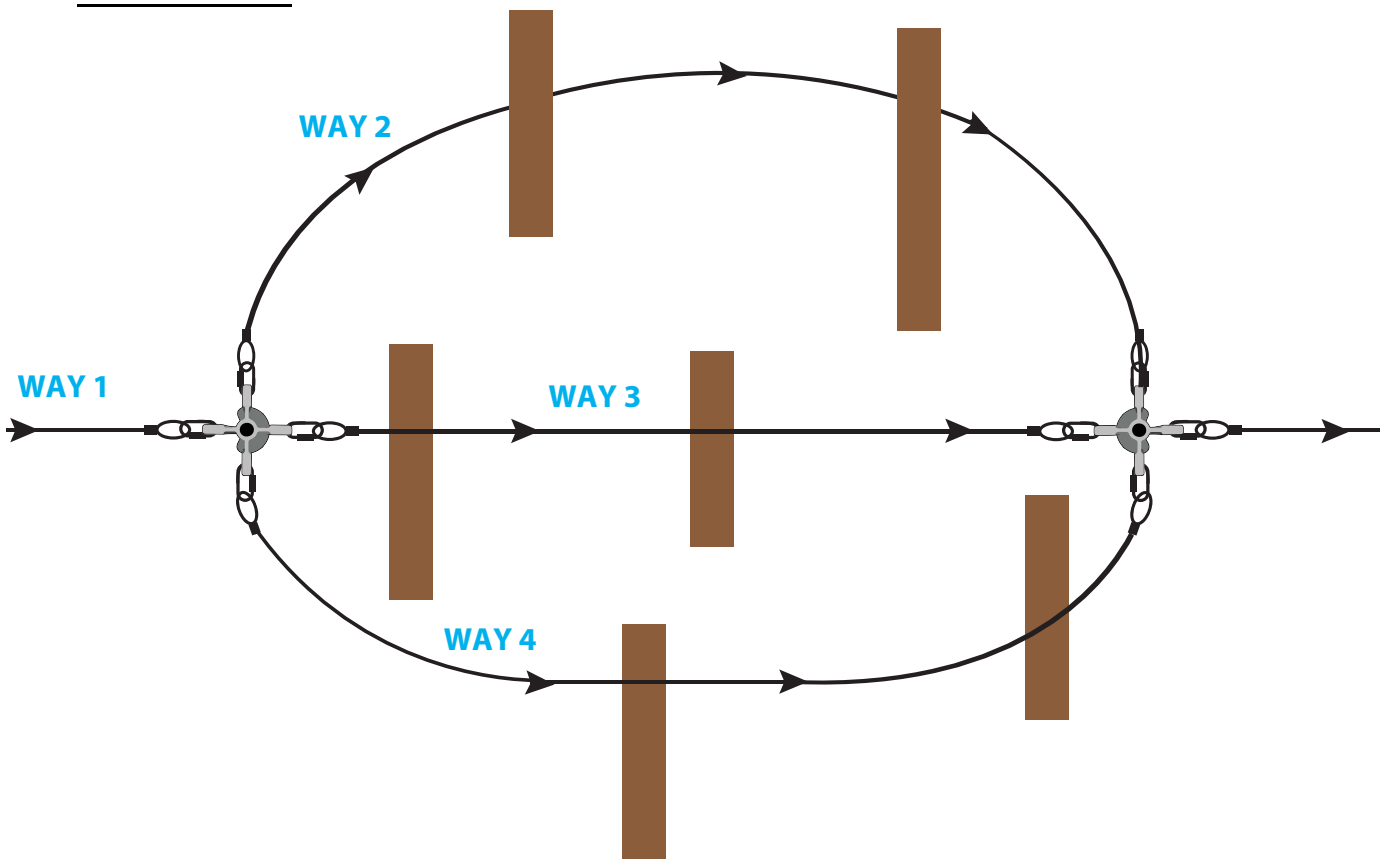

● EXAMPLE 2 : 4 WAYS

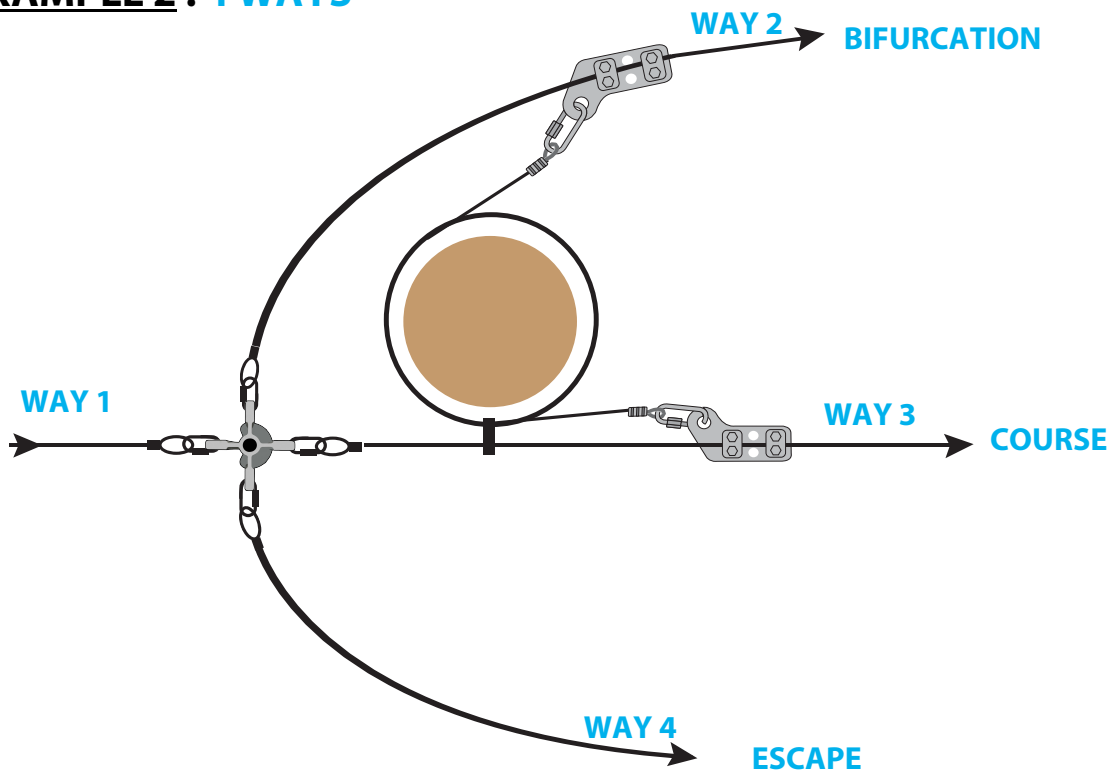

● EXAMPLE 3 : 3 WAYS

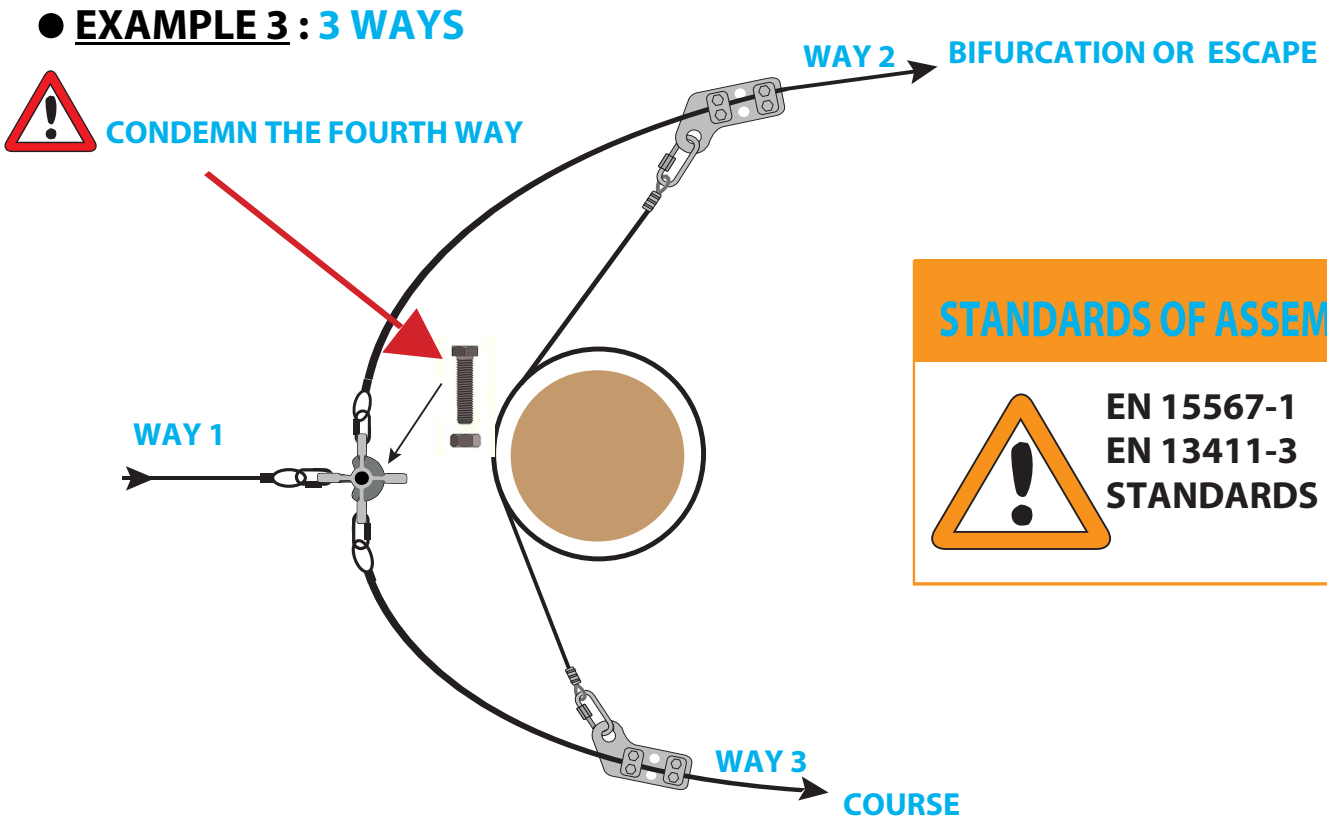

STANDARDS OF ASSEMBLY

EN 15567-1
EN 13411-3
STANDARDS - ACCT

● EXAMPLE 4 : 3 WAYS OVERTAKING

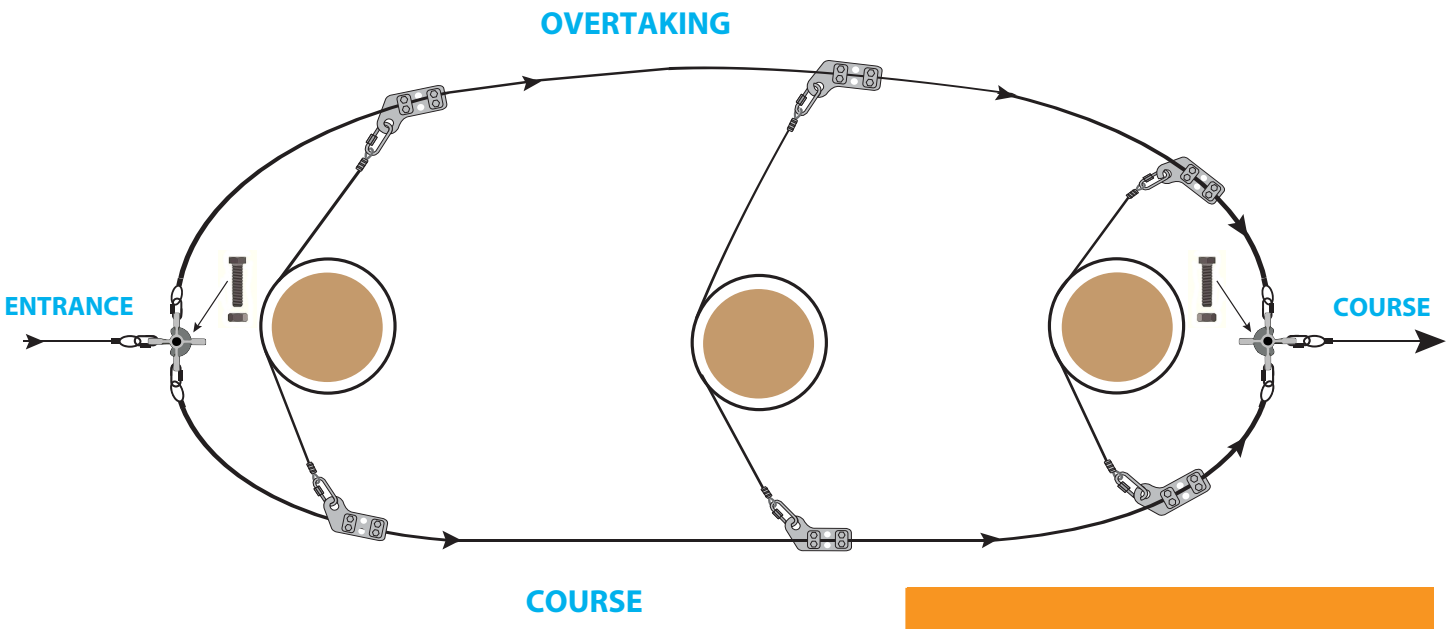

STANDARDS OF ASSEMBLY

EN 15567-1
EN 13411-3
STANDARDS - ACCT

Opération 3

RECOMMENDATIONS OF ASSEMBLY
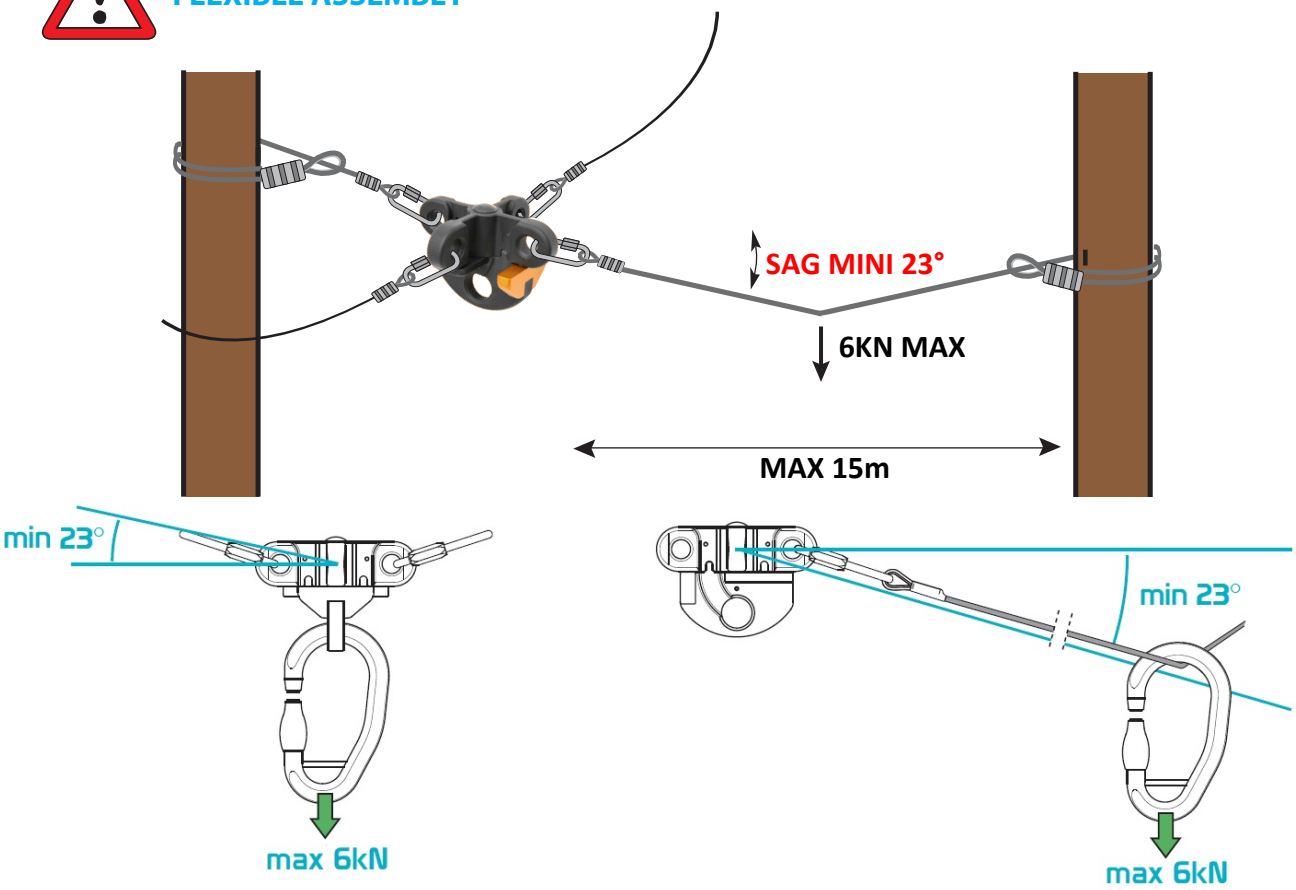
FLEXIBLE ASSEMBLY